PFA150

Крепление на столб

Конструкция из электролитически оцинкованной холоднокатаной стали и нержавеющей стали марки SUS304

Предназначено для крепления на столб

Эстетичный дизайн

Технические характеристики

Физические параметры

Материал корпуса	Электролитически оцинкованная холоднокатаная сталь, нержавеющая сталь марки SUS304
Размеры	130.4 мм × 170 мм × 45 мм
Диаметр столба	Ø 80 мм ~ 150 мм
Максимальная нагрузка	10 кг
Масса	1.1 кг

Условия эксплуатации

Рабочая температура	-40°C ~ +60°C
Рабочая влажность	0% ~ 90%

Информация для заказа

Тип	Артикул	Описание
Аксессуары для видеокамер	DH-PFA150	Крепление на столб
	PFA150	Крепление на столб

Монтаж

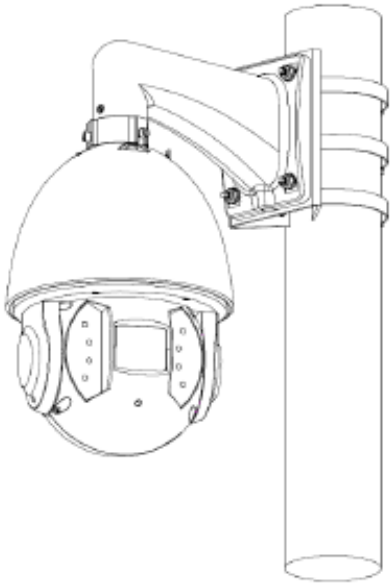

Размеры, мм

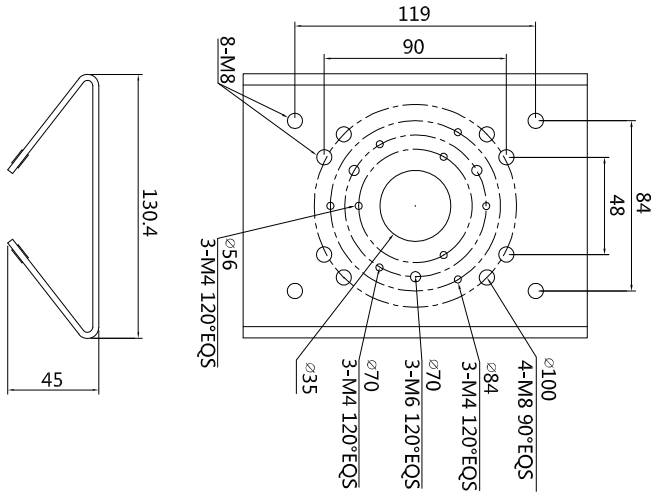

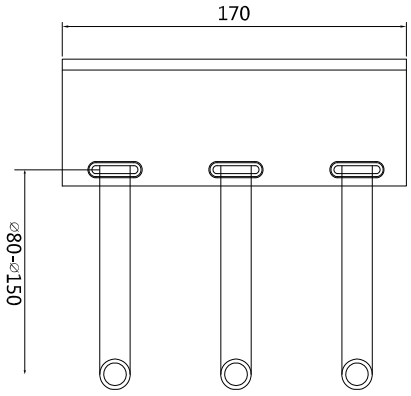

Комплектация

· Крепление на столб, 1 шт.

· Винты M8×25, 4 шт.

· Ключ, 1 шт.

· Металлический обод Ø 80 мм ~ 150 мм, 3 шт.

© 2018 Dahua. Все права защищены. Дизайн и технические характеристики могут быть изменены без предварительного уведомления.